VERKOOP & REPARATIE
VAN UITRUSTINGSSTUKKEN VOOR
GRONDVERZET, SLOOP EN RECYCLING

TANDEN
VOOR MINI-GRAVERS

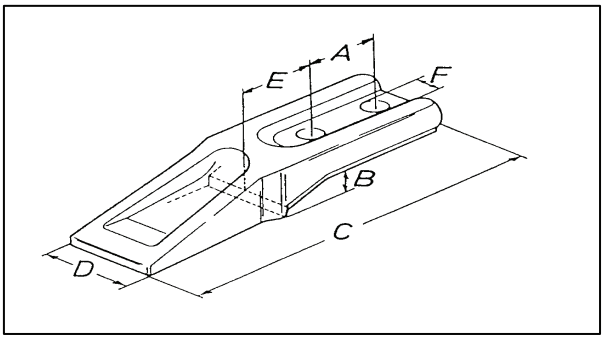

Peters REF.	AFMETINGEN					
	A	B	C	D	E	F
468049	40 – 45	16	185	50	40	13
466179	55	20	210	57	42	17
467334	60	20	225	57	44	17
66734	84	20	245	57	47	17
66509	68	19	195	55	27	15

POSTBUS 207 3720 AE BILTHOVEN // FORNHESELAAN 212 3734 GE DEN DOLDER // tel. +31 (0) 30 225 78 80 // fax. +31 (0) 30 225 78 69
mail. INFO@PETERSEQUIPMENT.NL // url. WWW.PETERSEQUIPMENT.NL // KVK UTRECHT 30166071 // VAN LANSCHOT 699 203 376 // BTW NL 8101 37 768 B01
OP AL ONZE TRANSACTIES ZIJN ONZE LEVERINGSVOORWAARDEN VAN TOEPASSING, GEDEPONEERD BIJ DE KVK TE UTRECHT.